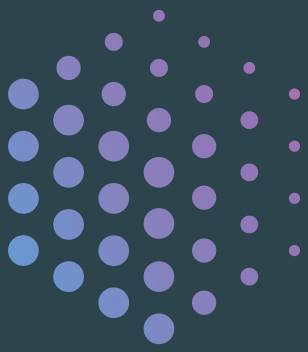

minibox

Компактные вентиляционные установки. Легко.

Содержание:

5 Почему Minibox?
5 Кто создаёт Minibox?
6 Принцип работы Minibox (с электрическим нагревателем)
7 Minibox. Home-200
9 Minibox. Home-350
11 Minibox.FKO
13 Minibox.E-200-FKO
15 Minibox.E-300-FKO
17 Minibox.E-300
19 Minibox.E-650
21 Minibox.E-850
23 Minibox.E-1050
25 Minibox.E-2050
27 Система автоматики
28 Принцип работы Minibox (с водяным нагревателем)
29 Minibox.W-650
31 Minibox.W- 1050
33 Minibox.W-1650
35 Вытяжные установки Minibox.X
36 Minibox.X-300
37 Minibox.X-850
38 Minibox.X-1050
39 Основное оборудование
39 Дополнительное оборудование
40 Фильтры

minibox

всегда свежий воздух в помещениях площадью до 700 м^2

Усиленная фильтрация

Все устройства Minibox оснащены слотами для установки двух фильтров одновременно.

Компактные размеры

Установить Minibox можно под подвесным потолком благодаря высоте корпуса всего в 20-40 см при расходе воздуха до 2050 м^3.

Низкий уровень шума

Корпус толщиной 25 мм типа «сэндвич» обеспечивает превосходную шумо и виброизоляцию.

Европейские комплектующие. Профессиональная сборка

— Энергоэффективный ЕС-вентилятор ebmpapst
— Керамические нагреватели DBK
— Электропривод GRUNER
— Датчики POLAR BEAR

Полная комплектация

Все, что нужно для монтажа и эксплуатации Minibox — в одной коробке:

— встроенная автоматика;
— преднастроенная установка;
— проводная панель управления;
— канальные датчики температуры;
— керамические тэны.

Подключаете воздуховоды — можно эксплуатировать!

Легко управлять

Настройка работы системы с помощью пульта управления с интуитивно понятным интерфейсом. Система автоматически поддерживает установленный режим - работатет по таймеру или внешним датчикам.

Легко обслуживать

Установка не требует специального обслуживания. Фильтры легко заменяются на новые

Легко смонтировать

Установка оборудования возможна в любом положении на стене или потолке. После подключения к сети Minibox сразу готов к эксплуатации

Легко подобрать

Вентиляционные установки в полной комплектации, все необходимые сетевые элементы в одном каталоге

Легко купить

Продукт можно приобрести через сайт или дилера в вашем городе. Отгрузка производится в день оплаты

Остались вопросы?
Звоните: +7(495)150-51-14
Пишите: info@miniboxvent.ru
С **Minibox** – легко!

Почему Minibox?

Minibox – это оптимальный для вашего помещения комплект оборудования, который легко устанавливается и сразу готово к эксплуатации

Все, что необходимо, поставляется в комплекте

Устройство собрано профессионалами

Цена ниже, чем за комплект канального оборудования

Экономия времени

Гарантия работоспособности

Кто создает Minibox?

Установки Minibox созданы командой профессионалов с опытом работы в промышленной вентиляции более 10 лет. Мы проанализировали особенности оборудования, изучили самые современные технологии, вложили весь наш опыт и страсть и получили высокотехнологичные компактные приточные установки.

Мы понимаем ваши потребности

Мы продумали все, чтобы установить вентиляционную систему было максимально просто: все установки есть в наличии, отгрузка происходит в день оплаты, а полная комплектация избавляет от процесса хождения по магазинам и трудного выбора изделий. Наши технические специалисты оперативно проконсультируют вас по всем вопросам.

более
10 лет

опыт работы
в промышленной
вентиляции

Вентиляция — теперь легко!
Это стало нашей философией.

Принцип работы Minibox

С электрическим нагревателем

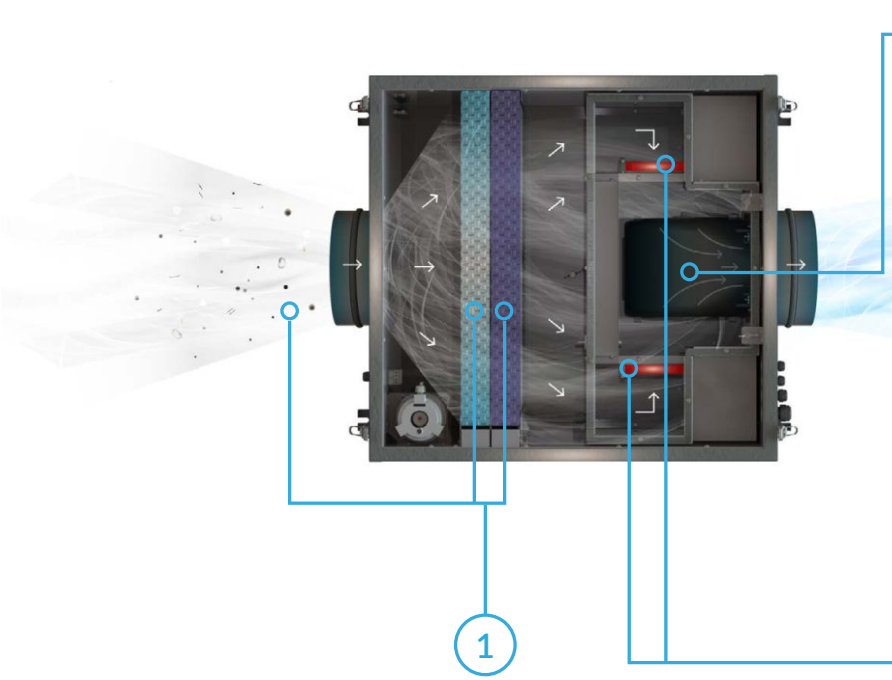

Вентилятор подаёт очищенный и нагретый воздух в воздуховод

Вентиляторы с энергоэффективными EC-двигателями на постоянных магнитах сокращают энергозатраты на передвижение воздуха примерно на 50% по сравнению с AC-двигателями. Кроме того, загнутые вперед лопасти вентилятора обеспечивают стабильность работы и низкий уровень шума.

Класс энергоэффективности вентиляторов IE-4

Грязный воздух проходит через фильтры

Фильтр класса очистки G4 поставляется в стандартной комплектации и удерживает пух, шерсть и другие крупные загрязнители. Подходит для большинства помещений. Не допустима самостоятельная чистка пылесосом и промывка водой.

Фильтр класса очистки F5 устанавливается опционально к фильтру класса G4 и позволяет дополнительно очистить воздух от мелких частиц выше 1 мкм в диаметре, таких как пыльца. Поставляется дополнительно и может использоваться для помещений с повышенными требованиями к очистке воздуха.

Применение двух фильтров одновременно позволяет увеличить срок службы фильтра тонкой очистки благодаря постоянной предварительной фильтрации воздуха регенерируемым фильтром G4.

Воздух нагревается до установленной температуры

Встроенный программируемый контроллер выполняет функцию управления нагревом входящего воздуха.

Керамические PTC-нагреватели пожаробезопасны, не сжигают кислород, имеют функцию плавного нагрева и долгий срок службы.

Minibox.Home-200

АРТИКУЛ H200

Входит в комплектацию

1. Керамические нагреватели DBK
2. Датчик засорённости фильтров
3. Автоматическая воздушная заслонка GRUNER
4. Вентилятор ebmpapst
5. Встроенная автоматика Zentec GTC CAREL
6. Выдвижной блок фильтров
7. Фильтр грубой очистки класса G4

Дополнительное оборудование

- Комплект фильтров №2 (G4, F5, HEPA H11)
- Комплект фильтров №3 (G4, уголь 25мм, уголь 30мм)
- Комплект фильтров №4 (G4, фото-катализ, уголь 25мм, HEPA H11)
- Удалённый забор воздуха

Технические данные

Тип вентилятора	EC
Производительность, м³/час	200
Уровень шума на выходе, dB	26-37
Количество скоростей	7(Zentec)/10(GTC)/10(Carel)
Напряжение питания, В/Гц	220/50
Мощность вентилятора, кВт	0,083
Эл. мощность нагревателя, кВт	2,4
Дельта температуры, °С	44
Кабель электропитания, мм²	КГ 3х2,5 или ВВГнг 3х2,5
Кабель пульта управления	UTP 2х2х0,51
Класс защиты	Ip55
Размещение	Наружное
Условия эксплуатации: температура наружнего воздуха, °С	-30..+50
Температура выходного приточного воздуха, °С	+10..+30 (требуемое значение устанавливается с помощью панели управления)
Вес, кг	24
Габаритные размеры, мм	1058х392х219

Производительность

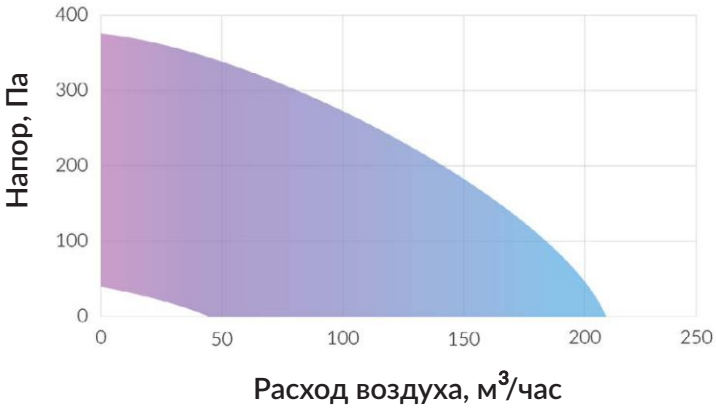

ПЛОЩАДЬ КВАРТИРЫ ДО 60 М²*

* Из расчета высоты потолка 3 м и однократного воздухообмена

Габаритные размеры

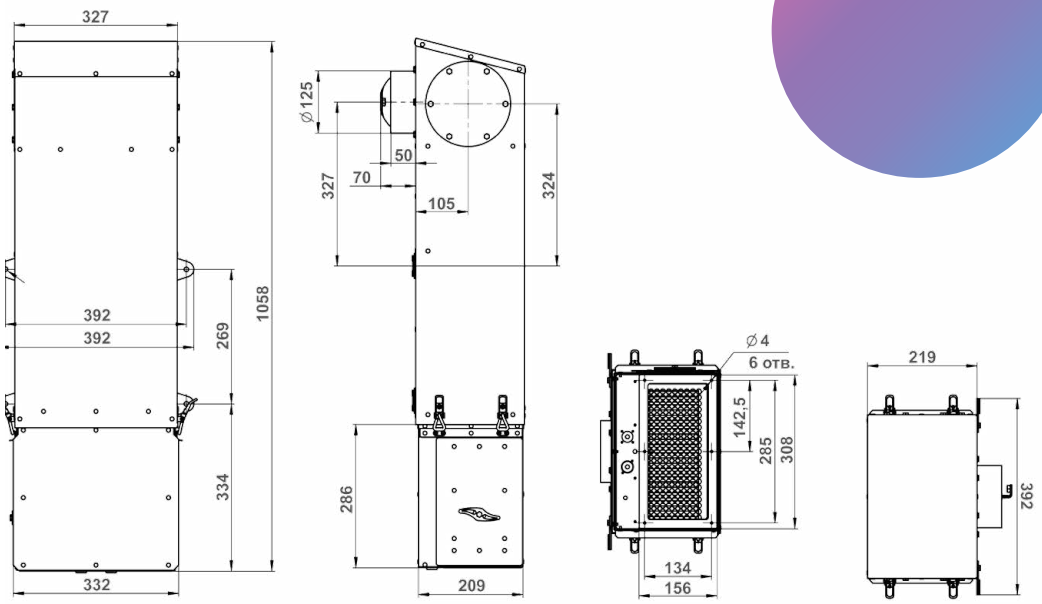

Minibox.Home-350

АРТИКУЛ H350

Входит в комплектацию

1. Керамические нагреватели DBK
2. Датчик засорённости фильтров
3. Автоматическая воздушная заслонка GRUNER
4. Вентилятор ebmpapst
5. Встроенная автоматика Zen tec, GTC, CAREL
6. Выдвижной блок фильтров
7. Фильтр грубой очистки класса G4

Дополнительное оборудование

- Комплект фильтров №2 (G4, F5, HEPA H11)
- Комплект фильтров №3 (G4, уголь 25мм, уголь 30мм)
- Комплект фильтров №4 (G4, фото-катализ, уголь 25мм, HEPA H11)
- Удалённый забор воздуха

Технические данные

Тип вентилятора	EC
Производительность, м^3/час	350
Уровень шума на выходе, dB	27-41
Количество скоростей	7(Zentec)/10(GTC)/10(Carel)
Напряжение питания, В/Гц	220/50
Мощность вентилятора, кВт	0,107
Максимальная эл. мощность нагревателя, кВт	2,4
Дельта температуры, °С	44
Кабель электропитания, мм^2	КГ 3х2,5 или ВВГнг 3х2,5
Кабель пульта управления	UTP 2х2х0,51
Класс защиты	Ip55
Размещение	Наружное
Условия эксплуатации: температура наружнего воздуха, °С	-30..+50
Температура выходного приточного воздуха, °С	+10..+30 (требуемое значение устанавливается с помощью панели управления)
Вес, кг	30
Габаритные размеры, мм	1088х332х349

Производительность

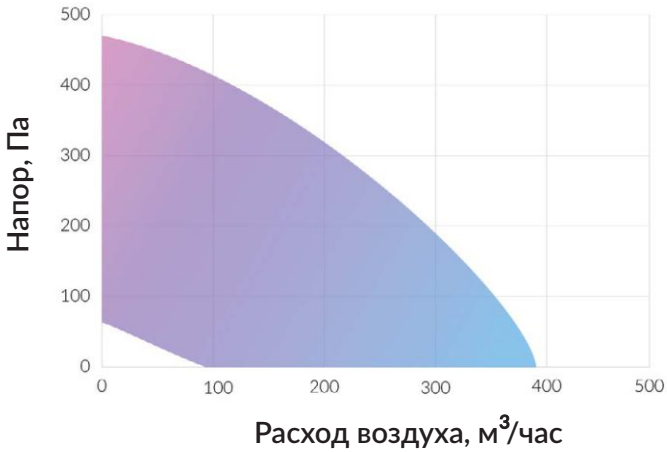

ПЛОЩАДЬ КВАРТИРЫ ДО 100 М^{2*}

* Из расчета высоты потолка 3 м и однократного воздухообмена

Габаритные размеры

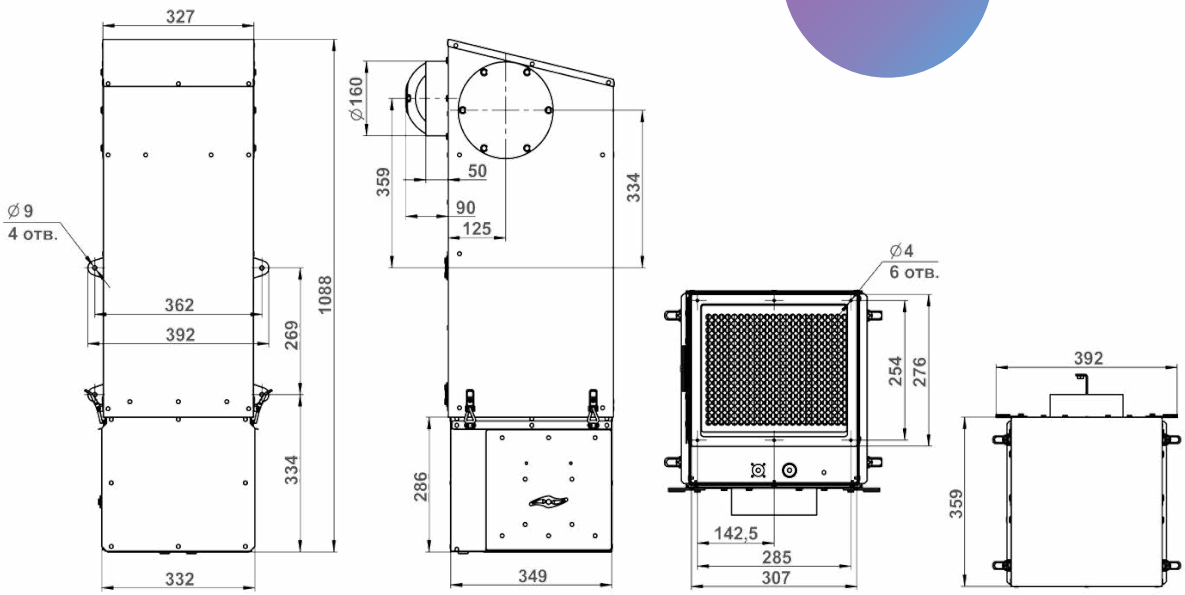

Minibox.FKO

АРТИКУЛ MFKO

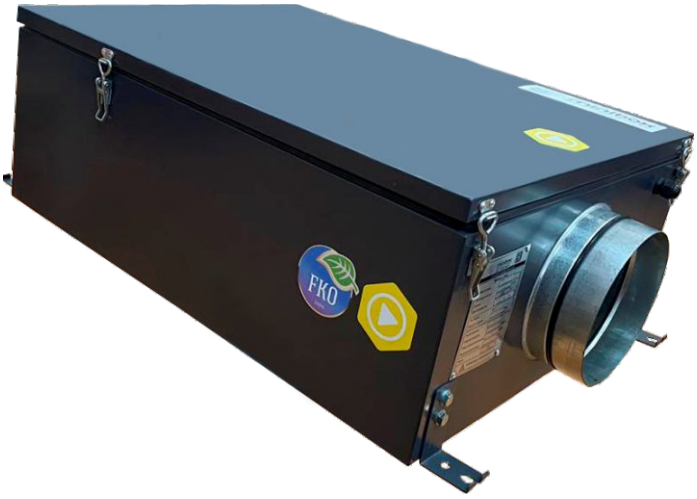

Дополнительный блок очистки воздуха в теплошумоизолированном корпусе с защитой от выхлопных газов, аллергенов, вирусов и запахов.

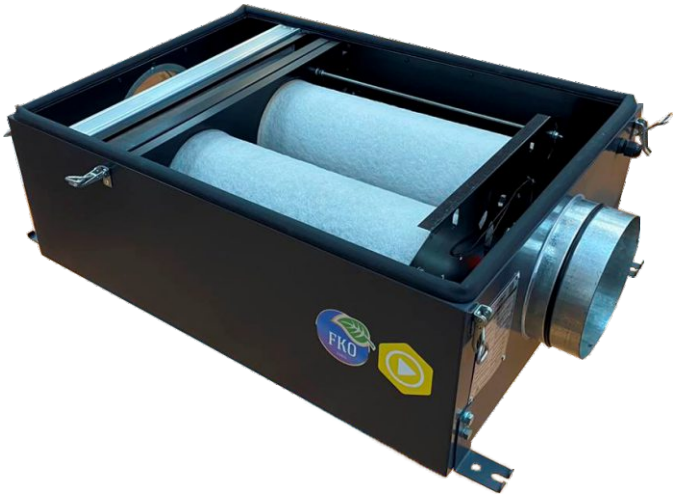

Входит в стандартную комплектацию

1. Металлический корпус
2. Съемный блок фотокаталических фильтров
   - 2.1. Угольно-фотокаталический фильтр
   - 2.2. УФ-диоды
3. Пылевой фильтр класса G4
4. Рычаги фиксации пылевого фильтра
5. Замки - защелки
6. Входной фланец
7. Выходной фланец

Технические данные

Напряжение питания, В/Гц	220/50
Кабель электропитания, мм²	КГ 2*0,5-0,75 или ВВГнг 2*0,5-0,75
Класс защиты	IP44
Размещение	Внутреннее
Условия эксплуатации: температура наружнего воздуха, °С	-30..+50
Вес, кг	24
Габаритные размеры, мм	767x570x285

Аэродинамические характеристики совместимых моделей

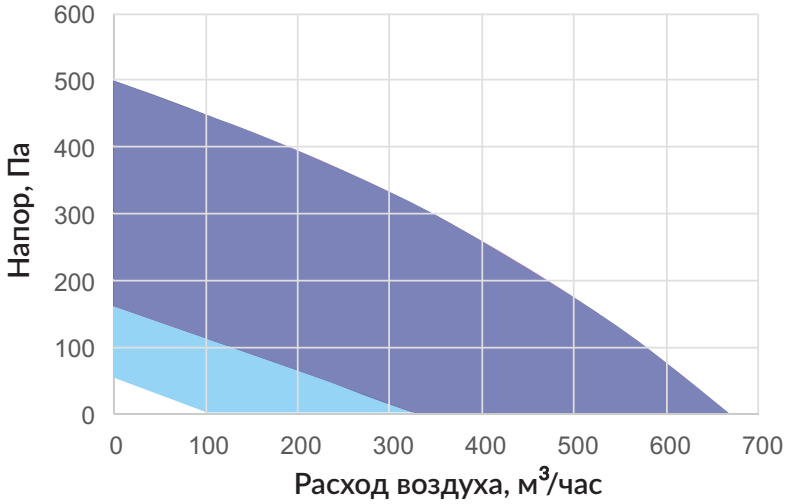

Совместно с Minibox.E-650 / W-650

Совместно с Minibox.E-850

Совместно с Minibox.E-1050 / W-1050

Габаритные размеры

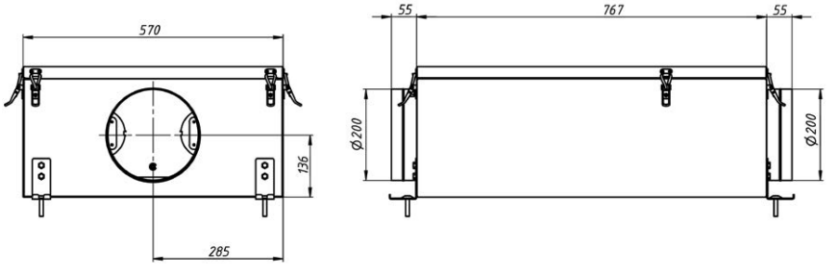

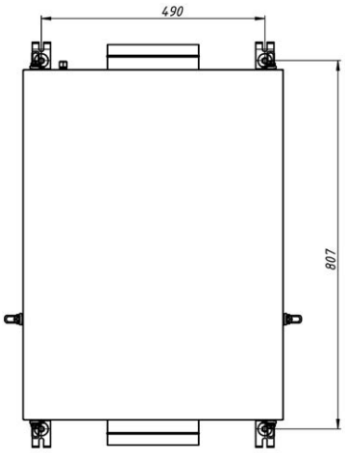

Minibox.E-200-FKO

АРТИКУЛ E200FKO

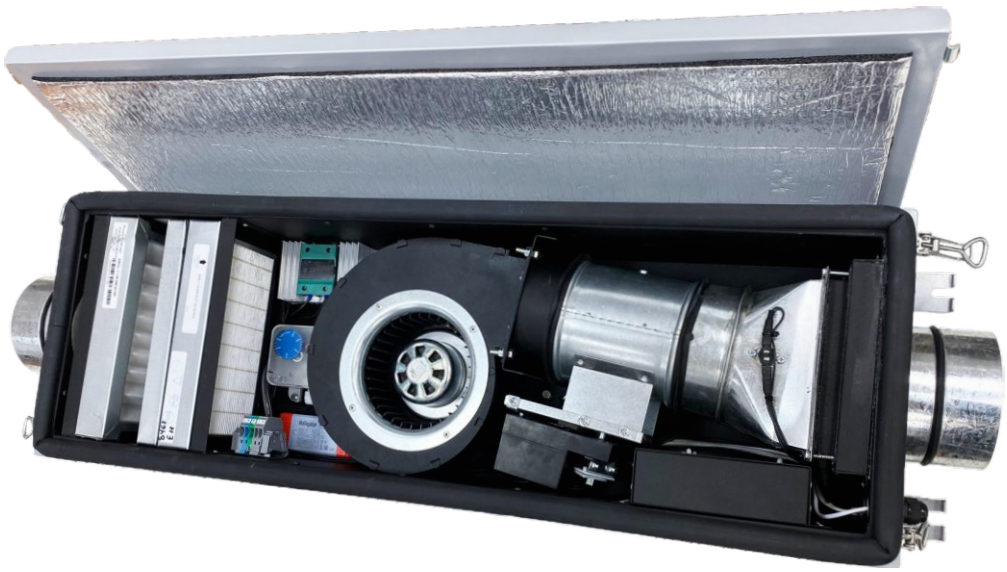

Входит в комплектацию

1. Керамические нагреватели DBK
2. Датчик засорённости фильтров
3. Автоматическая воздушна заслонка GRUNER
4. Вентилятор ebmpapst
5. Встроенная автоматика Zen tec, GTC, CAREL
6. Шумо и виброизолированный корпус
7. Датчик температуры приточного воздуха
8. Фильтр грубой очистки класса G4
9. Фильтр абсолютной очистки класса H11
10. Фотокаталитический фильтр с засыпным кокосовым углём

Технические данные

Тип вентилятора	EC
Производительность, м³/час	200
Уровень шума на выходе,	20-37
Количество скоростей	7(Zentec)/10(GTC)/10(Carel)
Напряжение питания, В/Гц	220/50
Мощность вентилятора, кВт	0,083
Дельта температуры, °С	44
Эл. мощность нагревателя кВт	2,4
Кабель электропитания, мм²	КГ 3х2,5 или ВВГнг 3х2,5
Кабель пульта управления	UTP 2х2х0,51
Класс защиты	Ip55
Размещение	Внутреннее
Условия эксплуатации: температура наружнего воздуха, °С	-30..+50
Температура выходного приточного воздуха, °С	+10..+30 (требуемое значение устанавливается с помощью панели управления)
Вес, кг	30
Габаритные размеры, мм	905х309х196

Производительность

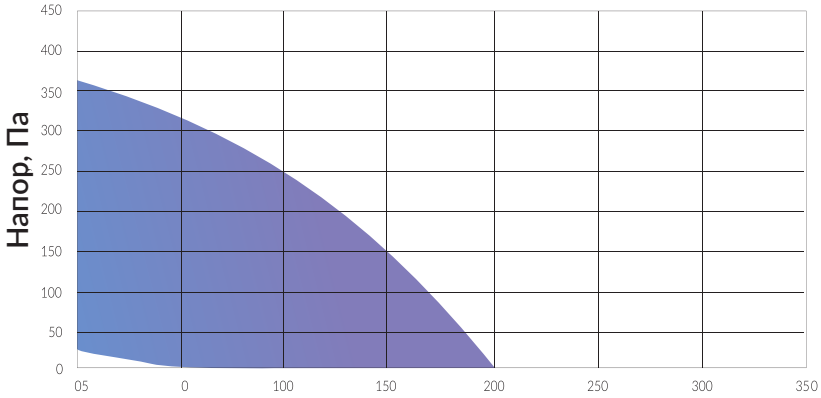

Диапазон работы с фильтром G4 (ячейковый/карманный)

Диапазон работы с фильтрами G4+F5

ПЛОЩАДЬ ПОМЕЩЕНИЯ ДО 60 М²*

* Из расчета высоты потолка 3 м и однократного воздухообмена

Габаритные размеры

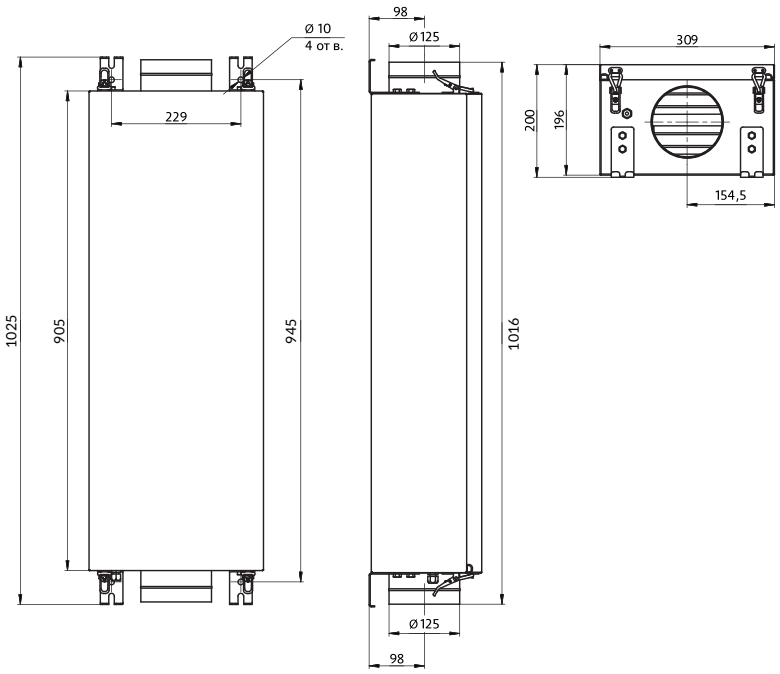

Minibox.E-300-FKO

АРТИКУЛ E300FKO

Zentec

CAREL

Входит в комплектацию

1. Керамические нагреватели ΩDBK
2. Датчик засорённости фильтров
3. Автоматическая воздушная заслонка GRUNER
4. Вентилятор ebmpapst
5. Встроенная автоматика Zentec CAREL
6. Шумо и виброизолированный корпус
7. Датчик температуры приточного воздуха
8. Фильтр грубой очистки класса G4
9. Фильтр абсолютной очистки класса H11
10. Фотокаталитический фильтр с засыпным кокосовым углём

Технические данные

Тип вентилятора	EC
Производительность, м³/час	300
Уровень шума на выходе, dB	26-44
Количество скоростей	7(Zentec)/10(GTC)/10(Carel)
Напряжение питания, В/Гц	220/50
Мощность вентилятора, кВт	0,083
Дельта температуры, °С	44
Эл. мощность нагревателя кВт	2,4
Кабель электропитания, мм²	КГ 3х2,5 или ВВГнг 3х2,5
Кабель пульта управления	UTP 2х2х0,51
Класс защиты	Ip55
Размещение	Внутреннее
Условия эксплуатации: температура наружнего воздуха, °С	-30..+50
Температура выходного приточного воздуха, °С	+10..+30 (требуемое значение устанавливается с помощью панели управления)
Вес, кг	24
Габаритные размеры, мм	935х370х236

Производительность

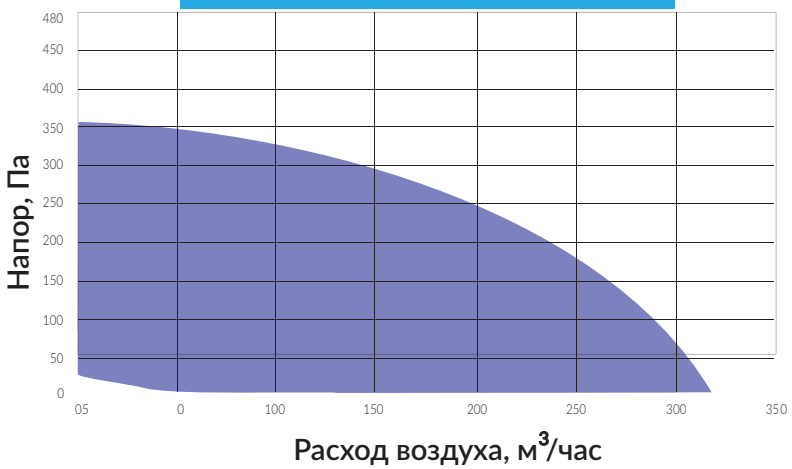

Диапазон работы с комплексом из 3-х фильтров

ПЛОЩАДЬ ПОМЕЩЕНИЯ ДО 100 М 2*

* Из расчета высоты потолка 3 м и однократного воздухообмена

Габаритные размеры

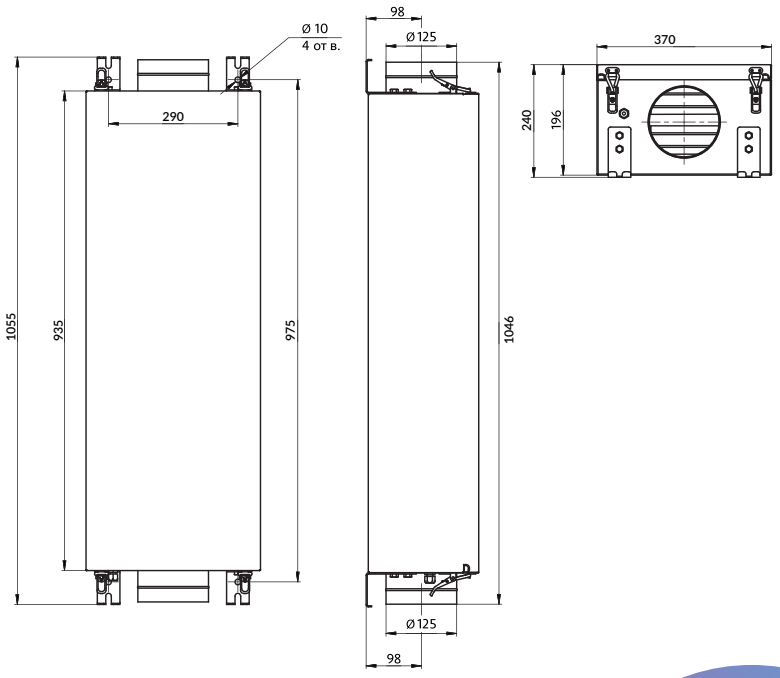

Minibox.E-300

АРТИКУЛ E300

Входит в комплектацию

1. Керамические нагреватели DBK
2. Датчик засорённости фильтров
3. Автоматическая воздушная заслонка GRUNER
4. Вентилятор ebmpapst
5. Встроенная автоматика Zen tec CAREL
6. Шумо и виброизолированный корпус
7. Датчик температуры приточного воздуха
8. Фильтр грубой очистки класса G4

Дополнительные опции

- Фильтр тонкой очистки класса F7
- Фильтр тонкой очистки класса EU9
- Фильтр абсолютной очистки класса H11
- Фильтр с засыпным кокосовым углём

Технические данные

Тип вентилятора	EC
Производительность, м³/час	300
Уровень шума на выходе, dB	26-44
Количество скоростей	7(Zentec)/10(GTC)/10(Carel)
Напряжение питания, В/Гц	220/50
Мощность вентилятора, кВт	0,083
Дельта температуры,˚С	44
Эл. мощность нагревателя кВт	2,4
Кабель электропитания, мм²	КГ 3х2,5 или ВВГнг 3х2,5
Кабель пульта управления	UTP 2х2х0,51
Класс защиты	Ip55
Размещение	Внутреннее
Условия эксплуатации: температура наружнего воздуха,˚С	-30..+50
Температура выходного приточного воздуха,˚С	+10..+30 (требуемое значение устанавливается с помощью панели управления)
Вес, кг	22
Габаритные размеры, мм	849х309х196

Производительность

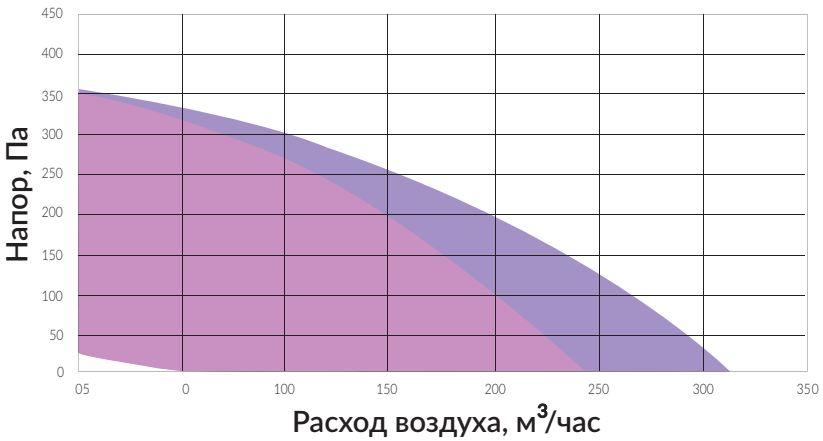

Диапазон работы с фильтром G4 (ячейковый/карманный)

Диапазон работы с фильтрами G4+F5

Габаритные размеры

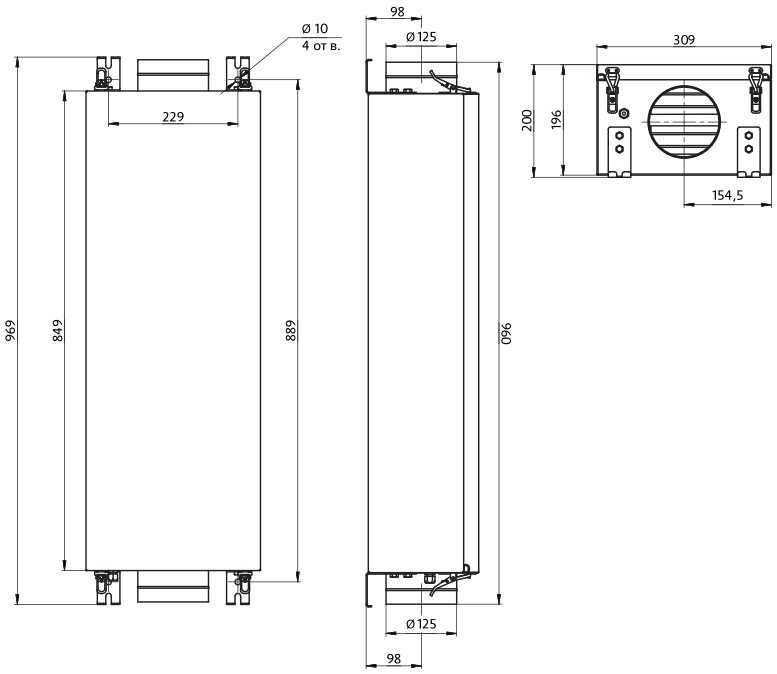

ПЛОЩАДЬ ПОМЕЩЕНИЯ ДО 100 М²*

* Из расчета высоты потолка 3 м и однократного воздухообмена

Minibox.E-650

АРТИКУЛЫ E650

Блок-вставка.FKO-650

АРТИКУЛ FKO-650

Идеальная защита от вирусов, выхлопных газов, запахов, аллергенов, токсичных органических соединений и др. Устанавливается в дополнительный слот для фильтра в приточной установке.

Входит в комплектацию

1. Керамические нагреватели DBK
2. Датчик засорённости фильтров
3. Автоматическая воздушная заслонка GRUNER
4. Вентилятор ebmpapst
5. Встроенная автоматика Zen tec, GTC, CAREL
6. Шумо и виброизолированный корпус
7. Датчик температуры приточного воздуха
8. Фильтр грубой очистки класса G4

Дополнительное оборудование

- Фильтр тонкой очистки класса F5
- Фильтр тонкой очистки класса F7
- Фильтр тонкой очистки класса EU9
- Фильтр абсолютной очистки класса H11
- Фотокаталитическая блок-вставка
    1. Фильтр с засыпным кокосовым углём
    2. Фотокаталитический фильтр
    3. Съёмная вставка
    4. Ультрафиолетовые диоды

Технические данные

Тип вентилятора	EC	
Производительность, м³/час	650	
Уровень шума на выходе, dB	27-37	
Количество скоростей	7(Zentec)/10(GTC)/10(Carel)	
Мощность вентилятора, кВт	0,107	
Напряжение питания, В/Гц	АРТ. E650 220/50	АРТ. E651 380/50
Эл. мощность нагревателя, кВт	4,8	
Дельта температуры, °С	44	
Кабель электропитания, мм²	220 В: КГ 3х4 или ВВГнг 3х4 380 В: КГ 5х2,5 или ВВГнг 5х2,5	
Кабель пульта управления	UTP 2х2х0,51	
Класс защиты	Ip55	
Размещение	Внутреннее	
Условия эксплуатации: температура наружнего воздуха, °С	-30..+50	
Температуравых одного приточного воздуха, °С	+10..+30 (требуемое значение устанавливается с помощью панели управления)	
Вес, кг	35	
Габаритные размеры, мм	699х392х314	

Производительность

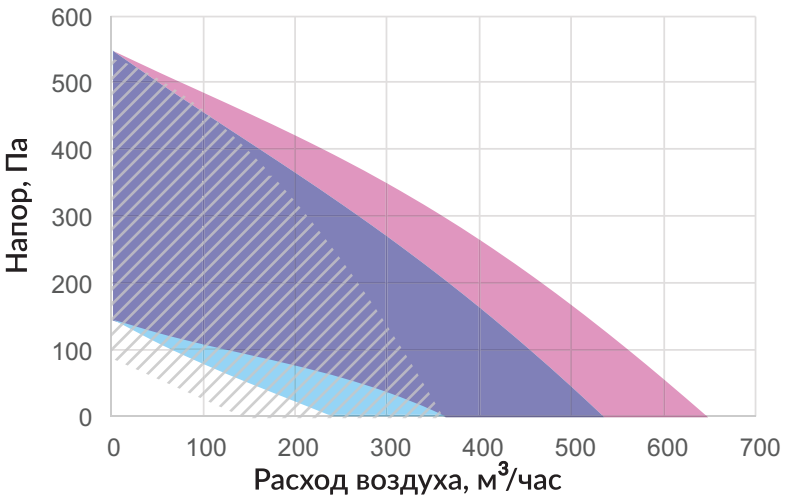

Диапазон работы с фильтром G4

Диапазон работы с фильтрами G4+F5

Диапазон работы с фильтрами G4+ФКО

Габаритные размеры

ПЛОЩАДЬ ПОМЕЩЕНИЯ ДО 200 М 2*

* Из расчета высоты потолка 3 м и однократного воздухообмена

Minibox.E-850

АРТИКУЛ E850

Блок-вставка.FKO-850

АРТИКУЛ FKO-850

Идеальная защита от вирусов, выхлопных газов, запахов, аллергенов, токсичных органических соединений и др. Устанавливается в дополнительный слот для фильтра в приточной установке.

Входит в комплектацию

1. Керамические нагреватели DBK
2. Датчик засорённости фильтров
3. Автоматическая воздушная заслонка GRUNER
4. Вентилятор ebmpapst
5. Встроенная автоматика Zentec, GTC, CAREL
6. Шумо и виброизолированный корпус
7. Датчик температуры приточного воздуха
8. Фильтр грубой очистки класса G4

Дополнительное оборудование

- Фильтр тонкой очистки класса F5
- Фильтр тонкой очистки класса F7
- Фильтр тонкой очистки класса EU9
- Фильтр абсолютной очистки класса H11
- Фотокаталитическая блок-вставка
    1. Фильтр с засыпным кокосовым углём
    2. Фотокаталитический фильтр
    3. Съёмная вставка
    4. Ультрафиолетовые диоды

Технические данные

Тип вентилятора	EC
Производительность, м³/час	850
Уровень шума на выходе, dB	28-52
Количество скоростей	7(Zentec)/10(GTC)/10(Carel)
Мощность вентилятора, кВт	0,230
Напряжение питания, В/Гц	380/50
Эл. мощность нагревателя, кВт	9,6
Дельта температуры,˚С	44
Кабель электропитания, мм²	КГ или ВВГнг 5х4
Кабель пульта управления	UTP 2х2х0,51
Класс защиты	Ip55
Размещение	Внутреннее
Условия эксплуатации: температура наружнего воздуха, ˚С	-30..+50
Температура выходного приточного воздуха,˚С	+10..+30 (требуемое значение устанавливается с помощью панели управления)
Вес, кг	38
Габаритные размеры, мм	690х650х381

Производительность

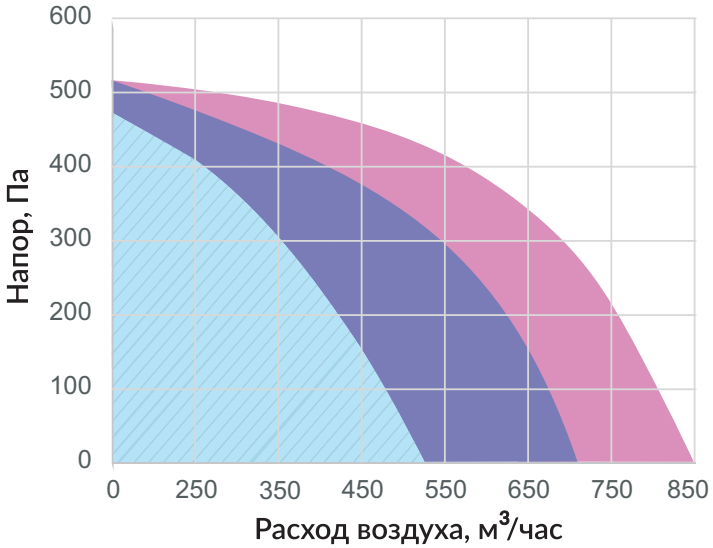

Диапазон работы с фильтром G4

Диапазон работы с фильтрами G4+F5

Диапазон работы с фильтрами G4+ФКО

Габаритные размеры

ПЛОЩАДЬ ПОМЕЩЕНИЯ ДО 280 М 2*

* Из расчета высоты потолка 3 м и однократного воздухообмена

Minibox.E-1050

АРТИКУЛ E1050

Блок-вставка.FKO-1050

АРТИКУЛ FKO-1050

Идеальная защита от вирусов, выхлопных газов, запахов, аллергенов, токсичных органических соединений и др. Устанавливается в дополнительный слот для фильтра в приточной установке.

Входит в комплектацию

1. Керамические нагреватели DBK
2. Датчик засорённости фильтров
3. Автоматическая воздушная заслонка GRUNER
4. Вентилятор ebmpapst
5. Встроенная автоматика Zen tec, GTC, CAREL
6. Шумо и виброизолированный корпус
7. Датчик температуры приточного воздуха
8. Фильтр грубой очистки класса G4

Дополнительное оборудование

- Фильтр тонкой очистки класса F5
- Фильтр тонкой очистки класса F7
- Фильтр тонкой очистки класса EU9
- Фильтр абсолютной очистки класса H11
- Фотокаталитическая блок-вставка
    1. Фильтр с засыпным кокосовым углём
    2. Фотокаталитический фильтр
    3. Съёмная вставка
    4. Ультрафиолетовые диоды

Технические данные

Тип вентилятора	EC
Производительность, м³/час	1050
Уровень шума на выходе, dB	28-52
Количество скоростей	7(Zentec)/10(GTC)/10(Carel)
Мощность вентилятора, кВт	0,230
Напряжение питания, В/Гц	380/50
Эл. мощность нагревателя, кВт	9,6
Дельта температуры,° С	44
Кабель электропитания, мм²	КГ или ВВГнг 5x4
Кабель пульта управления	UTP 2x2x0,51
Класс защиты	Ip55
Размещение	Внутреннее
Условия эксплуатации: температура наружнего воздуха,°С	-30..+50
Температура выходного приточного воздуха,°С	+10..+30 (требуемое значение устанавливается с помощью панели управления)
Вес, кг	38
Габаритные размеры, мм	690x650x381

Производительность

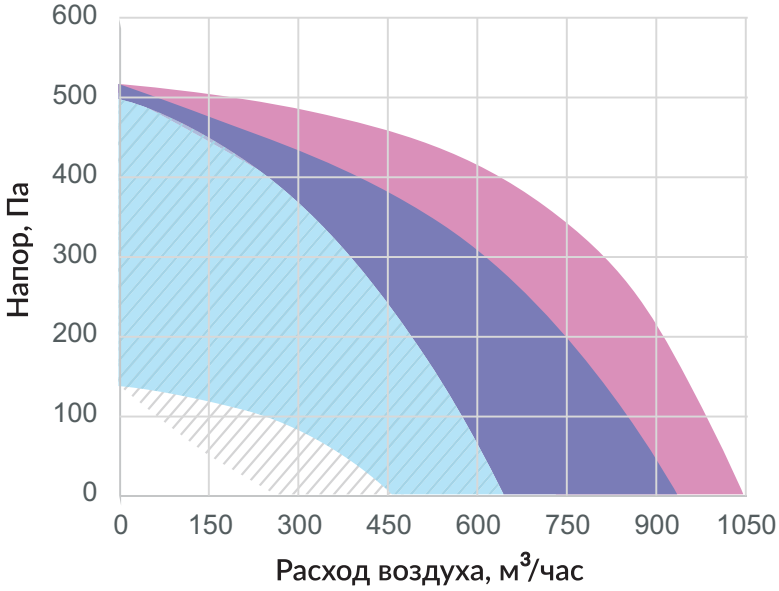

Диапазон работы с фильтром G4

Диапазон работы с фильтрами G4+F5

Диапазон работы с фильтрами G4+FKO

Габаритные размеры

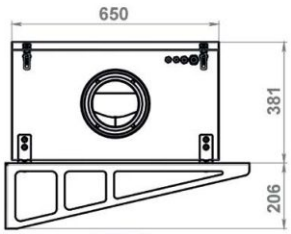

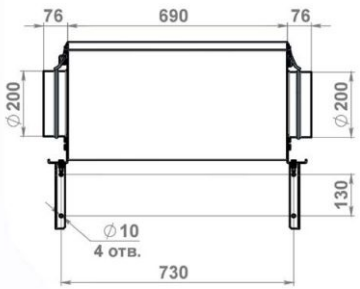

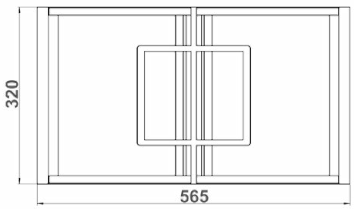

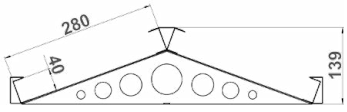

ПЛОЩАДЬ ПОМЕЩЕНИЯ ДО 350 М²

* Из расчета высоты потолка 3 м и однократного воздухообмена

Minibox.E-2050

АРТИКУЛ E2050

Входит в комплектацию

1. Керамические нагреватели DBK
2. Датчик засорённости фильтров
3. Автоматическая воздушная заслонка GRUNER
4. Вентилятор ebmpapst
5. Встроенная автоматика Zen tec, GTC, CAREL
6. Шумо и виброизолированный корпус
7. Датчик температуры приточного воздуха
8. Фильтр грубой очистки класса G4

Дополнительное оборудование

- Фильтр тонкой очистки класса F5

Технические данные

Тип вентилятора	EC
Производительность, м³/час	2050
Уровень шума на выходе, dB	28-58
Количество скоростей	7(Zentec)/10(GTC)/10(Carel)
Мощность вентилятора, кВт	2*0,230
Напряжение питания, В/Гц	380/50
Эл. мощность нагревателя, кВт	19,2
Дельта температуры,° С	44
Кабель электропитания, мм²	КГ или ВВГнг 5х4
Кабель пульта управления	UTP 2х2х0,51
Класс защиты	Ip54
Размещение	Внутреннее
Условия эксплуатации: температура наружнего воздуха,°С	-30..+50
Температура выходного приточного воздуха,°С	+10..+30 (требуемое значение устанавливается с помощью панели управления)
Вес, кг	69
Габаритные размеры, мм	690х1250х381

Производительность

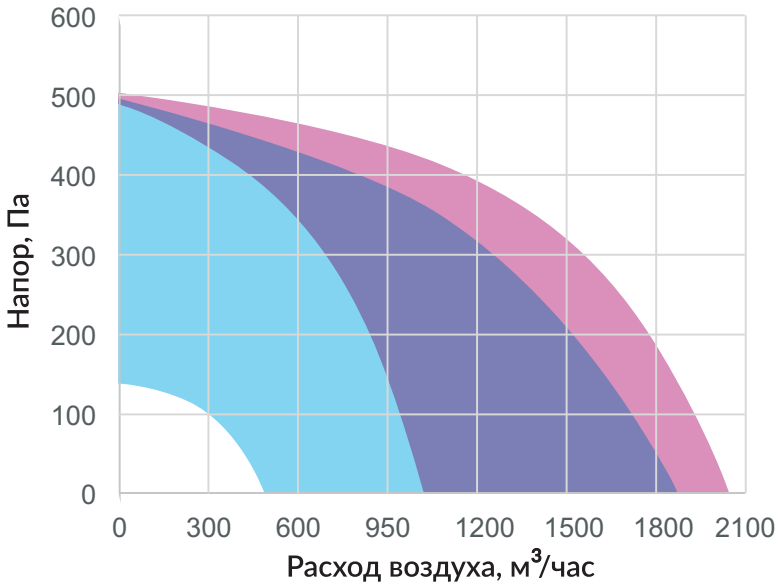

Диапазон работы с фильтром G4

Диапазон работы с фильтрами G4+F5

Габаритные размеры

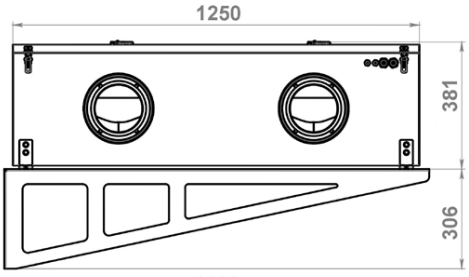

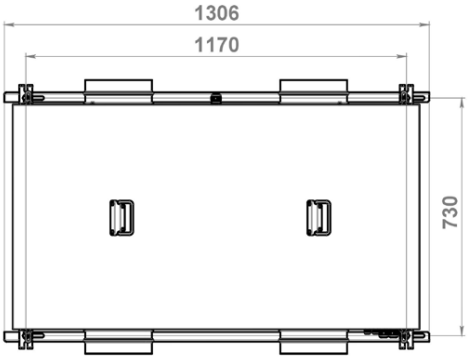

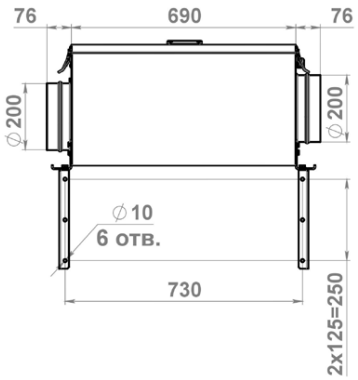

ПЛОЩАДЬ ПОМЕЩЕНИЯ ДО 700 М²

* Из расчета высоты потолка 3 м и однократного воздухообмена

Система автоматики

Тип автоматики	Zentec	GTC	Carel
ПУЛЬТ УПРАВЛЕНИЯ			
Внешний вид			
Тип дисплея	Монохромный, 3.5`	Цветной, сенсорный, 3.5`, 320X240	Цветной, сенсорный, 4.3`
Пользовательское меню «настройки» (яркость экрана, звуки, включение/отключение функций, реакция системы на аварийные сигналы, настройка отображения графиков, язык интерфейса)	✗	✓	✓
Язык интерфеса	Русский	Английский/Русский	Английский/Русский/Немецкий/Французский и другие
ФУНКЦИОНАЛЬНОСТЬ			
Автоматическое регулирование уровня мощности электрокалорифера для нагрева воздуха до заданной температуры в дипазоне от +10˚С до +30˚С	✓	✓	✓
Встроенный датчик влажности	✗	✓	✓
Плавное подключение нагревательных секций калорифера	✓	✓	✓
Переключение скоростей вентилятора	✓ 7 скоростей	✓ 10 скоростей	✓ 10 скоростей
Защита от перегрева калорифера	✓	✓	✓
Контроль загрязнённости воздушного фильтра	✓	✓	✓
Контроль состояния датчиков на обрыв и короткое замыкание	✓	✓	✓
Индикация температуры воздуха в помещении (по датчику пульта)	✗	✓	✓
Автономное питание часов	✓	✓	✓
Отображение графика изменения температур в процессе функционирования установки	✗	✓	✓
Функция «Северный старт» (последовательное увеличение скорости вентилятора от первой до заданной при включении установки. Актуальна при низких температурах входящего воздуха)	✗	✓	✓
Функция «Понижение скорости». В холодное время года мощность калорифера может оказаться недостаточной для поддержания заданной температуры. В этом случае скорость вентилятора будет автоматически снижаться до тех пор, пока температура на выходе приточной установки не поднимется до заданной	✓	✓	✓
Функция «Рестарт» - «Автоматический запуск системы» при сбое и восстановлении питания приточная установка начнет работать в том же режиме, в котором она находилась до отключения питания	✓	✓	✓
Таймер	✓ 9 односложных задач	✓ Недельный, до 4-х многозначный (скорость, температура, вкл/выкл) команд в сутки	✓
Подключение системы «Умный дом» по стандартному протоколу Modbus RTU	✓	✓	✓
Возможность управления внешним/вытяжным ЕС-вентилятором	✓	✓	✓
Возможность подключения блока доочистки ФКО	✓	✓	✓
Аналоговое/дискретное управление ККБ (компрессорно-конденсаторный блок)	✗	✗	✓
Аналоговое/дискретное управление увлажнителем воздуха	✗	✗	✓
Аналоговое/дискретное управление осушителем воздуха	✗	✗	✓
Встроенный web-сервер (удалённое сервисное обслуживание)	✗	✗	✓
Расширенный модуль управления в процессе эксплуатации	✗	✗	✓
Встроенный Ethernet порт	✗	✗	✓
Встроенный Wi-Fi	✓	✗	✓
LED Индикация	✗	✗	✓
Интеграция в систему диспетчеризации	✗	✗	✓
Возможность встроить пульт (Аксессуары для монтажа)	✗	✗	✓
Производитель	Китай	Россия	Италия
Сайт производителя	Zentec.ru	GTControllers.ru	Carel-moscow.ru

С водяным нагревателем

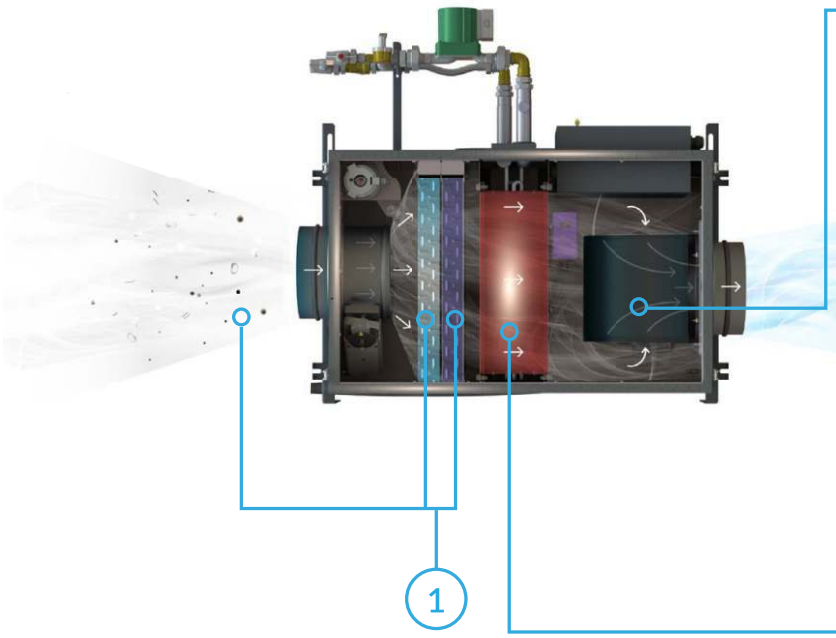

Грязный воздух проходит через фильтры

Фильтр класса очистки G4 поставляется в стандартной комплектации и удерживает пух, шерсть и другие крупные загрязнители. Подходит для большинства помещений. Не допустима самостоятельная чистка пылесосом и промывка водой.

Фильтр класса очистки F5 устанавливается опционально к фильтру класса G4 и позволяет дополнительно очистить воздух от мелких частиц выше 1 мкм в диаметре, таких как пыльца. Поставляется дополнительно и может использоваться для помещений с повышенными требованиями к очистке воздуха.

Применение двух фильтров одновременно позволяет увеличить срок службы фильтра тонкой очистки благодаря постоянной предварительной фильтрации воздуха регенерируемым фильтром G4.

Вентилятор подаёт очищенный и нагретый воздух в воздуховод

Вентиляторы с энергоэффективными EC-двигателями на постоянных магнитах сокращают энергозатраты на передвижение воздуха примерно на 50% по сравнению с AC-двигателями. Кроме того, загнутые вперед лопасти вентилятора обеспечивают стабильность работы и низкий уровень шума.

Класс энергоэффективности вентиляторов IE-4

Воздух нагревается до установленной температуры

Встроенный программируемый контроллер выполняет функцию управления нагревом входящего воздуха.

Медно-алюминиевый теплообменник обеспечивает безопасный и энергоэффективный нагрев входящего воздуха

Установленный теплообменник способен поддерживатьтри режима работы с теплоносителем по температуре: 70/50, 90/70, 110/70

Minibox работает –
вы отдыхаете!

Minibox.W-650

АРТИКУЛ W650

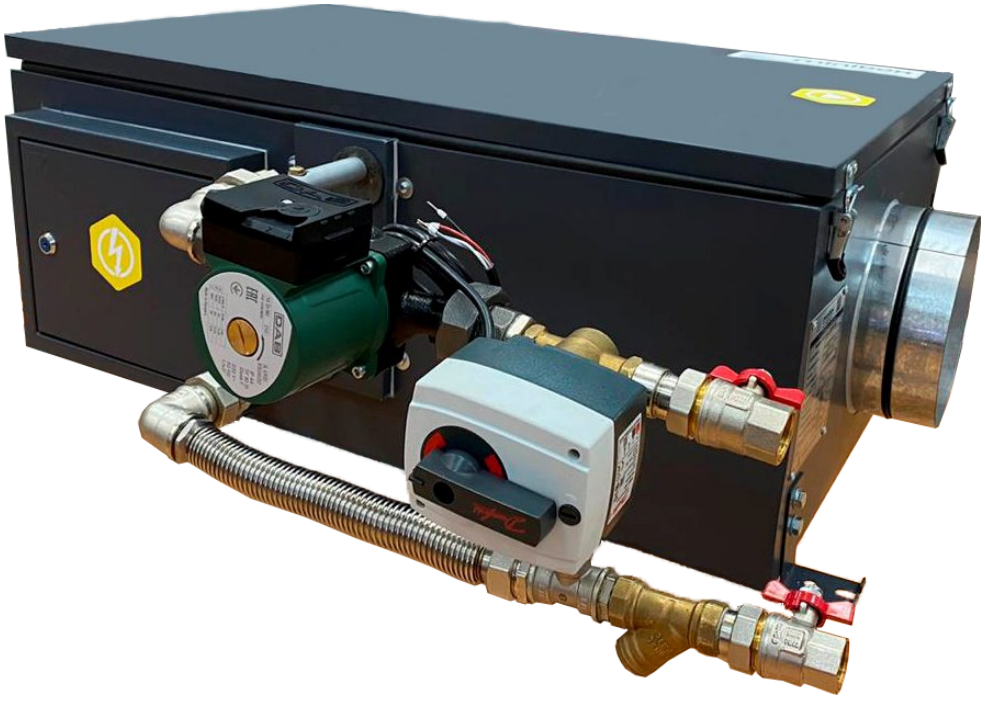

Входит в комплектацию

1. Вентиляторы ebmpapst
2. Датчик засорённости фильтров
3. Автоматическая воздушная заслонка с пружиной возврата GRUNER
4. Система защиты от обмерзания теплообменника Danfoss
5. Шумо и виброизолированный корпус
6. Датчик температуры приточного воздуха
7. Встроенная автоматика Zentec CAREL
8. Фильтр грубой очистки класса G4
9. Смесительный узел

Дополнительное оборудование

- Фильтр тонкой очистки класса F5
- Фильтр абсолютной очистки HEPA H11

Технические данные

Тип вентилятора	EC
Производительность, м³/час	650
Уровень шума на выходе, dB	27-37
Мощность вентилятора, кВт	0,107
Тепловая мощность нагревателя, кВт	13
Количество скоростей	7(Zentec)/10(GTC)/10(Carel)
Напряжение питания, В/Гц	220/50
Кабель электропитания, мм³	КГ или ВВГ нг 3х1,5
Кабель пульта управления	UTP 2х2х0,51
Класс защиты	IP20
Размещение	Внутреннее
Условия эксплуатации: температура наружнего воздуха, °С	-35..+50
Температура выходного приточного воздуха,° С	+10..+30 (требуемое значение устанавливается с помощью панели управления)
Вес, кг	44
Габаритные размеры, мм	880х442х302
Габаритные размеры с СУ, мм	880х748х302

Производительность

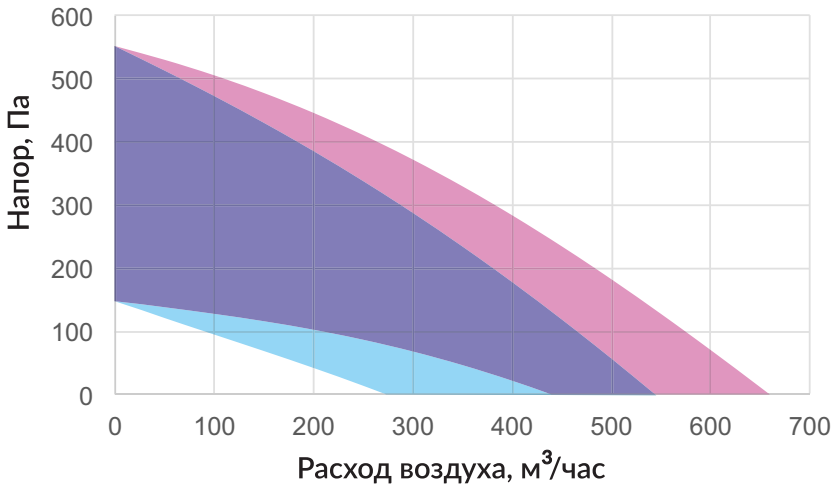

Диапазон работы с фильтром G4

Диапазон работы с фильтрами G4+F5

Габаритные размеры

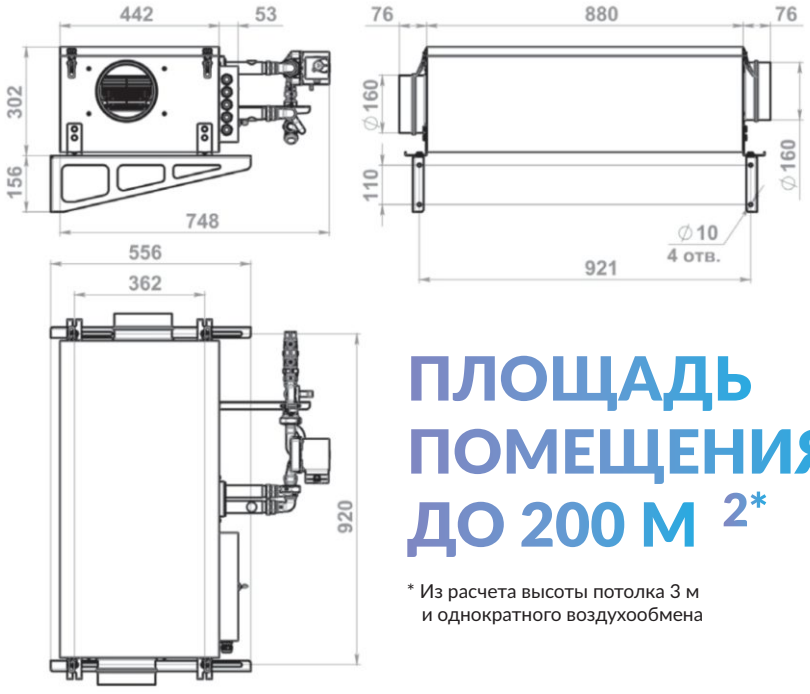

ПЛОЩАДЬ ПОМЕЩЕНИЯ ДО 200 М 2*

* Из расчета высоты потолка 3 м и однократного воздухообмена

Minibox.W-1050

АРТИКУЛ W1050

Входит в комплектацию

1. Вентиляторы ebmpapst
2. Датчик засорённости фильтров
3. Автоматическая воздушная заслонка с пружиной возврата GRUNER
4. Система защиты от обмерзания теплообменника Danfoss
5. Шумо и виброизолированный корпус
6. Датчик температуры приточного воздуха
7. Встроенная автоматика Zen tec, CAREL
8. Фильтр грубой очистки класса G4
9. Смесительный узел

Дополнительное оборудование

- Фильтр тонкой очистки класса F5
- Фильтр абсолютной очистки HEPA H11

Технические данные

Тип вентилятора	EC
Производительность, м^3/час	1050
Уровень шума на выходе, dB	28-55
Мощность вентилятора, кВт	0,230
Напряжение питания, В/Гц	220/50
Тепловая мощность нагревателя, кВт	23
Количество скоростей	7(Zentec)/10(GTC)/10(Carel)
Кабель электропитания, мм^2	КГ или ВВГнг 3х1,5
Кабель пульта управления	UTP 2х2х0,51
Класс защиты	IP20
Размещение	Внутреннее
Условия эксплуатации: температура наружнего воздуха,°С	-35..+50
Температура выходного приточного воздуха,°С	+10..+30 (требуемое значение устанавливается с помощью панели управления)
Вес, кг	51
Габаритные размеры, мм	850х540х350
Габаритные размеры с СУ, мм	850х850х350

Производительность

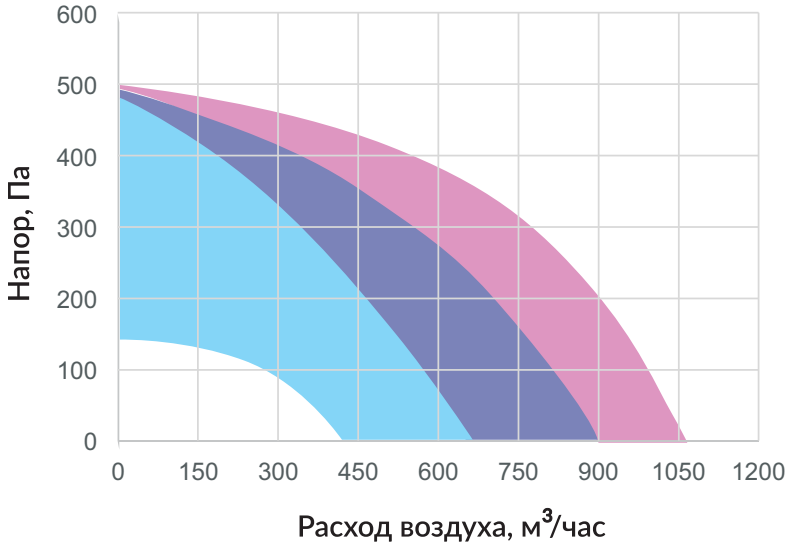

Диапазон работы с фильтром G4

Диапазон работы с фильтрами G4+F5

Габаритные размеры

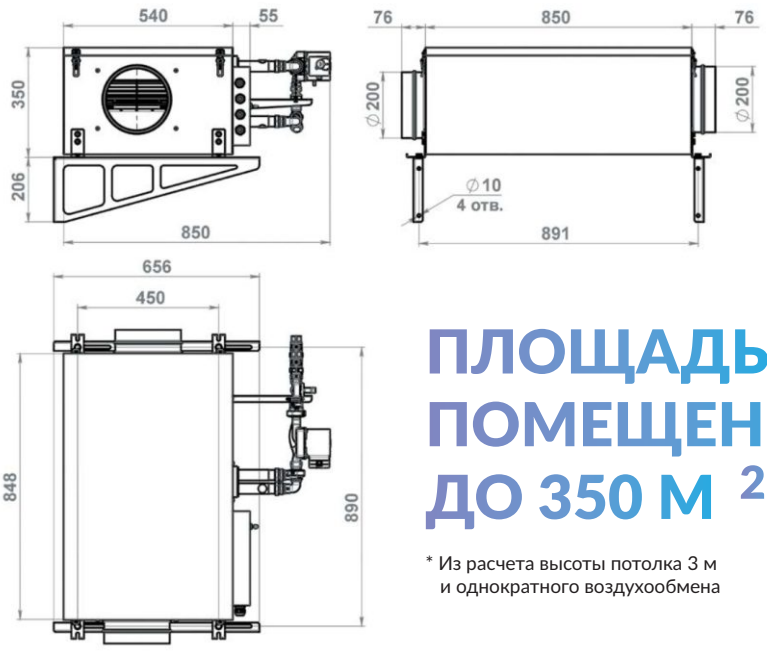

ПЛОЩАДЬ ПОМЕЩЕНИЯ ДО 350 М ^{2*}

* Из расчета высоты потолка 3 м и однократного воздухообмена

Minibox.W-1650

АРТИКУЛ W1650

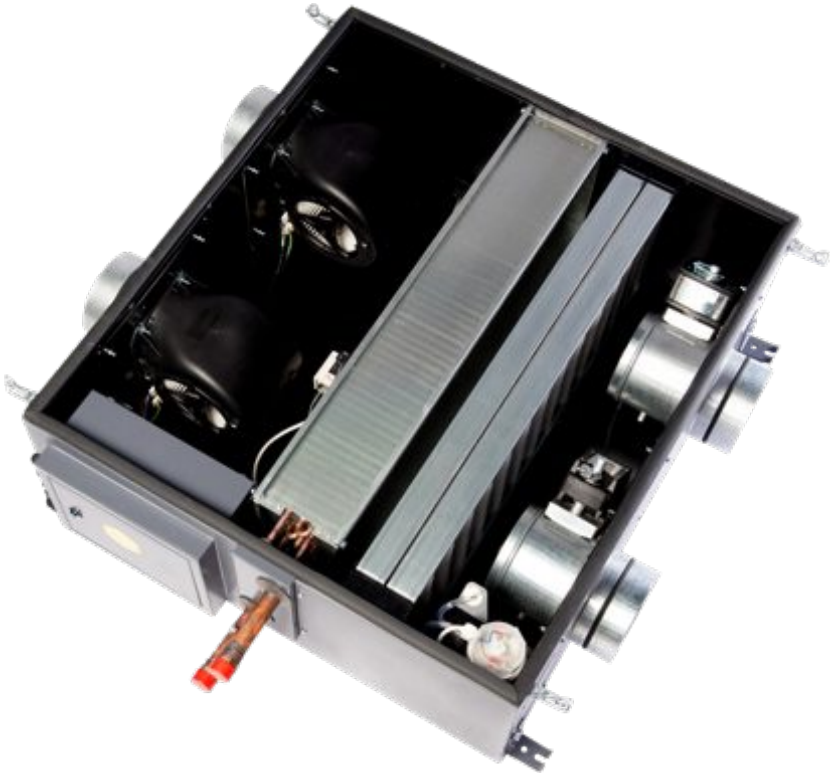

Zentec

CAREL

Входит в комплектацию

1. Вентиляторы ebmpapst
2. Датчик засорённости фильтров
3. Автоматическая воздушная заслонка с пружиной возврата GRUNER
4. Система защиты от обмерзания теплообменника Danfoss
5. Шумо и виброизолированный корпус
6. Датчик температуры приточного воздуха
7. Встроенная автоматика Zentec CAREL
8. Фильтр грубой очистки класса G4
9. Смесительный узел

Дополнительное оборудование

- Фильтр тонкой очистки класса F5

Технические данные

Тип вентилятора	EC
Производительность, м^3/час	1650
Уровень шума на выходе, dB	28-55
Мощность вентилятора, кВт	2*0,230
Напряжение питания, В/Гц	220/50
Тепловая мощность нагревателя, кВт	48
Количество скоростей	7(Zentec)/10(GTC)/10(Carel)
Кабель электропитания, мм^2	КГ или ВВГ нг 3х2,5
Кабель пульта управления	UTP 2х2х0,51
Класс защиты	IP20
Размещение	Внутреннее
Условия эксплуатации: температура наружнего воздуха,˚С	-35..+50
Температура выходного приточного воздуха,˚С	+10..+30 (требуемое значение устанавливается с помощью панели управления)
Вес, кг	68
Габаритные размеры, мм	850х940х350
Габаритные размеры с СУ, мм	850х1250х350

Производительность

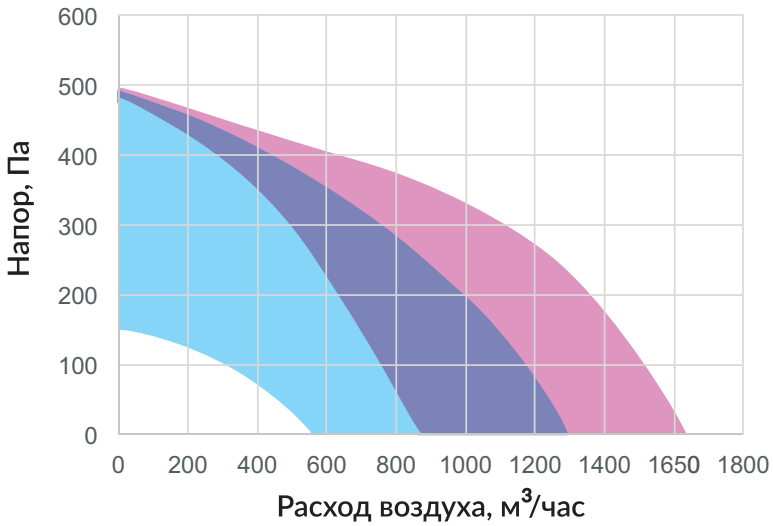

Диапазон работы с фильтром G4

Диапазон работы с фильтрами G4+F5

Габаритные размеры

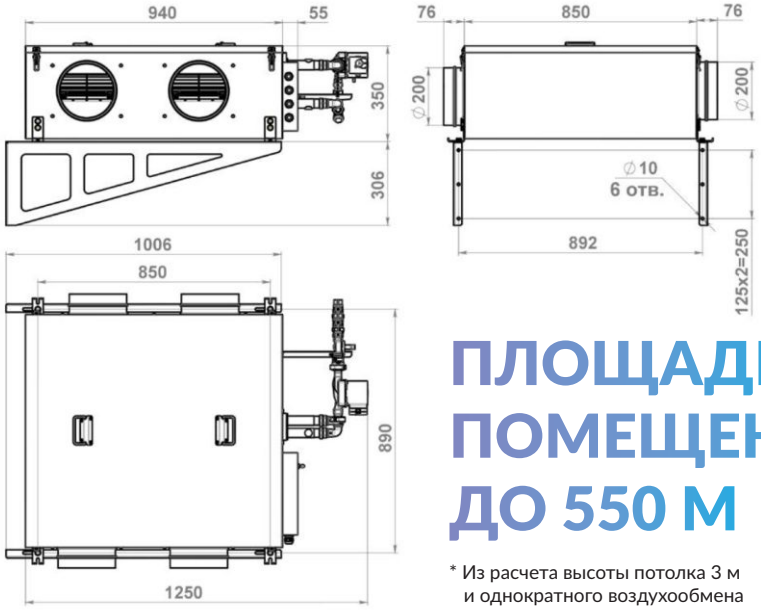

ПЛОЩАДЬ ПОМЕЩЕНИЯ ДО 550 М 2*

* Из расчета высоты потолка 3 м и однократного воздухообмена

Вытяжные установки Minibox.X

МОДЕЛЬНЫЙ РЯД ВЫТЯЖНЫХ УСТАНОВОК

Minibox.X-300	Minibox.X-850	Minibox.X-1050
АРТИКУЛ MX300	АРТИКУЛ MX850	АРТИКУЛ MX1050

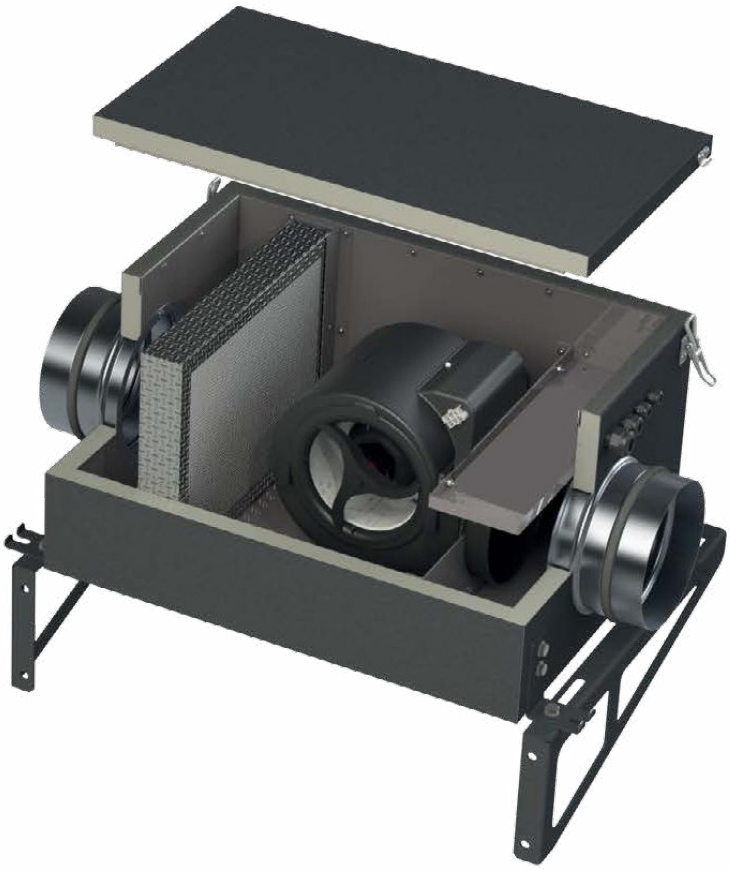

Входит в комплектацию

1. Шумо и виброизолированный корпус
2. Вентилятор ebmpapst
3. Обратный клапан RSK

Дополнительное оборудование

- Фильтр грубой очистки класса G4

Minibox.X-300

АРТИКУЛ X300

Технические данные

Тип вентилятора	EC
Производительность, м³/час (с учётом фильтра G4)	325
Уровень шума на выходе	23-38
Мощность вентилятора, кВт	0,089
Напряжение питания, В/Гц	220/50
Класс защиты	Ip55
Габаритные размеры, мм	550x309x169
Вес, кг	15
Размещение (внутреннее/наружнее)	Внутреннее
Условия эксплуатации: температура наружнего	-30/+5
Площадь, обслуживаемого помещения (для высоты потолка 3м, с однократным воздухообменом), м²	до 110
Кабель электропитания, мм²	КГ или ВВГнг 3x1,5
Присоединительное отверстие, мм	125

Производительность

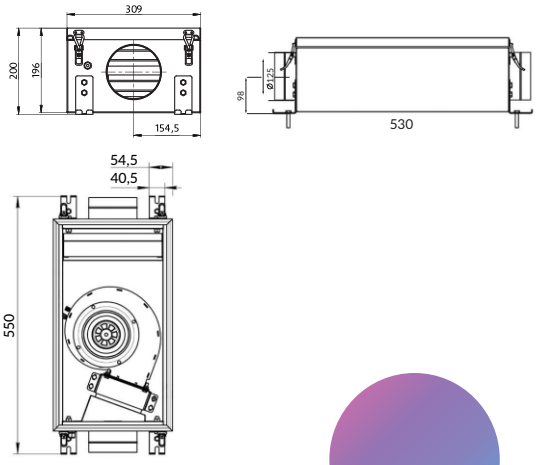

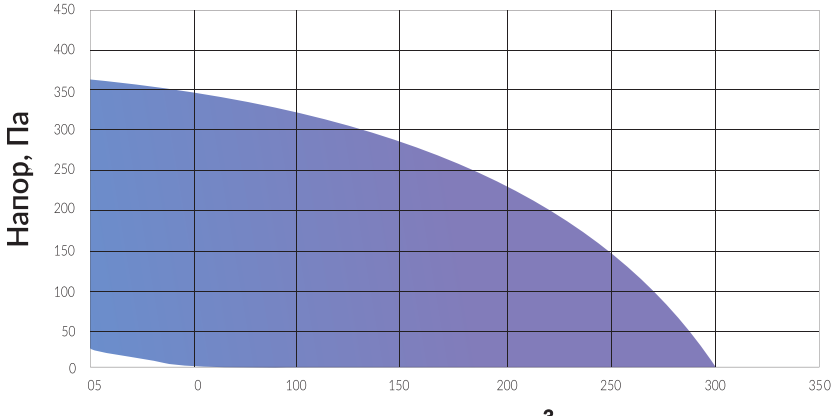

Диапазон работы с фильтрами G4

Minibox.X-850

АРТИКУЛ X850

Технические данные

Тип вентилятора	EC
Производительность, м³/час (с учётом фильтра G4)	850
Уровень шума на выходе	27-37
Мощность вентилятора, кВт	0,107
Напряжение питания, В/Гц	220/50
Класс защиты	Ip55
Габаритные размеры, мм	550x392x314
Вес, кг	32
Размещение (внутреннее/наружнее)	Внутреннее
Условия эксплуатации: температура наружнего	-25/+50
Площадь, обслуживаемого помещения (для высоты потолка 3м, с однократным воздухообменом), м²	до 300
Кабель электропитания, мм²	КГ или ВВГнг 3x1,5
Присоединительное отверстие, мм	160

Производительность

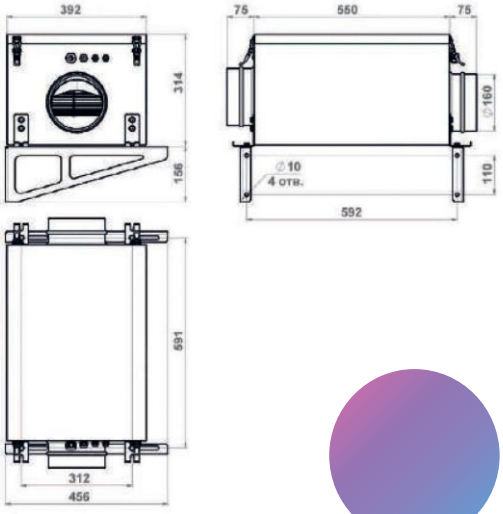

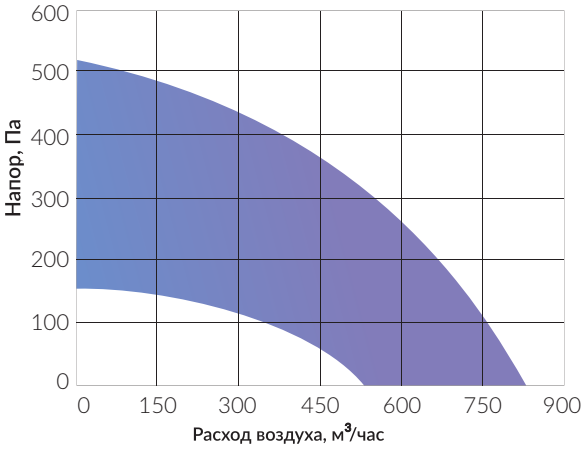

Диапазон работы
с фильтрами G4

Minibox.X-1050

АРТИКУЛ X1050

Технические данные

Тип вентилятора	EC
Производительность, м³/час (с учётом фильтра G4)	1050
Уровень шума на выходе	27-52
Мощность вентилятора, кВт	0,230
Напряжение питания, В/Гц	220/50
Класс защиты	Ip55
Габаритные размеры, мм	550x392x314
Вес, кг	32
Размещение (внутреннее/наружнее)	Внутреннее
Условия эксплуатации: температура наружнего	-25/+50
Площадь, обслуживаемого помещения (для высоты потолка 3м, с однократным воздухообменом), м²	до 350
Кабель электропитания, мм²	КГ или ВВГнг 3x1,5
Присоединительное отверстие, мм	200

Производительность

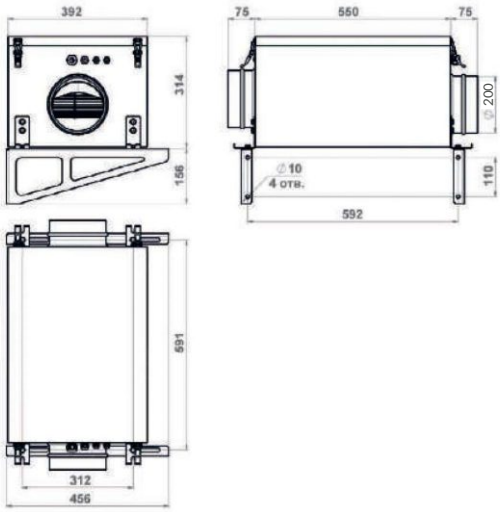

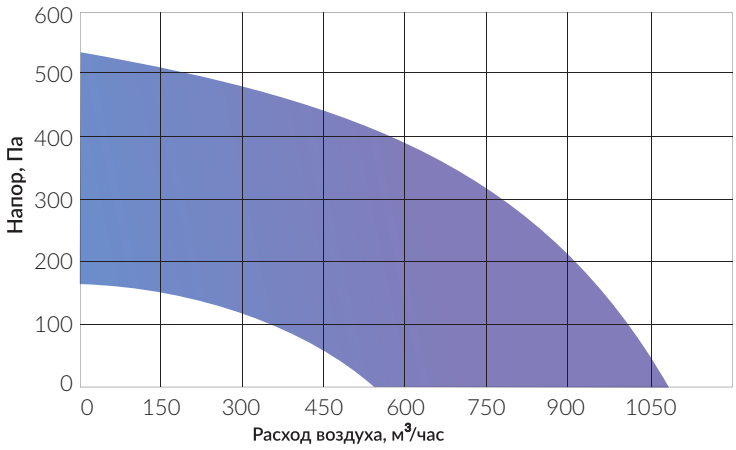

Диапазон работы
с фильтрами G4

Основное оборудование

Вентилятор EBMPAPST (Германия)

Материал корпуса	Спиральный корпус со встроенной клеммной коробкой, изготовлен из полипропилена, армированного тальком, чёрного цвета (согласно IEC 695T22 и EN 60335231)
Материал рабочего колеса	Полипропилен
Крепление	EW двигатель имеет виброизолирующее крепление с двух сторон
Исполнение	Вентилятор с возможностью плавного регулирования с вперёд загнутыми лопатками
Конденсатор	FPY (P2) встроен в клеммную коробку и подготовлен к монтажу
Класс защиты	Ip44
Класс изоляции	F

Теплообменник (Россия)

Расстояние между трубками	25mm
Расстояние между рядами	21,65mm
Диаметр трубки	Ø 3/8" (9,52mm)
Материал трубок	Медь
Материал ламелей	Алюминий

Нагревательный регистр

Отличительные особенности

- Постоянная мощность нагрева в широком диапазоне напряжения 220-240V
- Не требует дополнительных регуляторов температуры
- Соответствие требованиям техники безопасности: UL и VDE

Нагревательные регистры или ребристые нагреватели на основе термисторов с положительным температурным коэффициентом (PTC) применяются для нагрева воздушного потока. Эффект автоматического ограничения температуры, свойственный PTC-термисторам, является гарантией высочайшей эксплуатационной безопасности.

Большая поверхность алюминиевых рёбер гарантирует однородную теплопередачу при невысокой температуре выходного потока воздуха. Система автоматически регулирует мощность нагрева при изменении расхода воздуха в определённых пределах.

Дополнительное оборудование

Адаптер (удалённый забор воздуха)	Подходит для HOME.200/HOME.350
Шумоглушитель Minibox	Размеры 125/600, 125/900, 160/600, 160/900, 200/600,200/900 Подходит для серии HOME, E и W
Шумопоглащающий анемостат (производство Швеция)	Диаметр: ф125, ф160, ф200
Козырёк.E	Подходит для установки Minibox E-650 для уличного монтажа под окно
Козырёк.E.FKO	Подходит для установки Minibox E-650 и блока ФКО для уличного монтажа под окно
Кронштейны для установки на стену или потолок	Подходит для серии E, W и X
Выбор цвета установки	Доступно порядка 20 цветов для покраски оборудования в желаемый цвет
Кронштейн монтажный	Подходит для серии E, W и X

Фильтры

Minibox.E-300	Пылевой фильтр G4 для Minibox.E-300 (основной)
	Фильтр тонкой очистки HEPA11 для Minibox.E-300 (доп.)
	Угольный фильтр для Minibox.E-300 (доп.)
	Адсорбционно-фотокаталитический фильтр для Minibox.E-300 (доп.)
Minibox.E-200 FKO	Пылевой фильтр G4 для Minibox.E-200 FKO (основной)
	Фильтр тонкой очистки HEPA11 для Minibox.E-200 FKO (основной)
	Адсорбционно-фотокаталитический фильтр для Minibox.E-200 FKO (основной)
Minibox.E-300 FKO	Пылевой фильтр G4 для Minibox.E-300 FKO (основной)
	Фильтр тонкой очистки HEPA11 для Minibox.E-300 FKO (основной)
	Адсорбционно-фотокаталитический фильтр для Minibox.E-300 FKO (основной)
Minibox.E-650	Пылевой фильтр G4 для Minibox.E-650 (основной)
	Фильтр тонкой очистки HEPA11 для Minibox.E-650 (доп.)
	Пылевой фильтр F5 для Minibox.E-650 (доп.)
Minibox.E-850	Пылевой фильтр G4 для Minibox.E-850 (основной)
	Фильтр тонкой очистки HEPA11 для Minibox.E-850 (доп.)
	Пылевой фильтр F5 для Minibox.E-850 (доп.)
Minibox.E-1050	Пылевой фильтр G4 для Minibox.E-1050 (основной)
	Фильтр тонкой очистки HEPA11 для Minibox.E-1050 (доп.)
	Пылевой фильтр F5 для Minibox.E-1050 (доп.)
Minibox.W-650	Пылевой фильтр G4 для Minibox.W-650 (основной)
	Фильтр тонкой очистки HEPA11 для Minibox.W-650 (доп.)
	Пылевой фильтр F5 для Minibox.W-650 (доп.)
Minibox.W-1050	Пылевой фильтр G4 для Minibox.W-1050 (основной)
	Фильтр тонкой очистки HEPA11 для Minibox.W-1050 (доп.)
	Пылевой фильтр F5 для Minibox.W-1050 (доп.)
Minibox.W-1650	Пылевой фильтр G4 для Minibox.W-1650 (основной)
	Фильтр тонкой очистки HEPA11 для Minibox.W-1650 (доп.)
	Пылевой фильтр F5 для Minibox.W-1650 (доп.)
Minibox.W-2050	Пылевой фильтр G4 для Minibox.W-2050 (основной)
	Фильтр тонкой очистки HEPA11 для Minibox.W-2050 (доп.)
	Пылевой фильтр F5 для Minibox.W-2050 (доп.)
Minibox.X-300	Пылевой фильтр G4 для Minibox.X-300
Minibox.X-850	Пылевой фильтр G4 для Minibox.X-850
Minibox.X-1050	Пылевой фильтр G4 для Minibox.X-1050
Блок-вставка 650	Комплект из 2-х адсорбционно-каталитических фильтров
Блок-вставка 850/1050	Комплект из 2-х адсорбционно-каталитических фильтров
Minibox.FKO	Пылевой фильтр G4 для Minibox.FKO
	Фильтр тонкой очистки HEPA11 для Minibox.FKO
	Комплект из 2-х адсорбционно-каталитических фильтров
Minibox.Home-200	Пылевой фильтр G4 для Minibox.Home-200 (основной)
	Фильтр тонкой очистки HEPA11 для Minibox.Home-200
	Угольный фильтр G4 для Minibox.Home-200
	Адсорбционно-фотокаталитический фильтр для Minibox.Home-200
Minibox.Home-350	Пылевой фильтр G4 для Minibox.Home-350 (основной)
	Фильтр тонкой очистки HEPA11 для Minibox.Home-350
	Угольный фильтр G4 для Minibox.Home-350

Minibox - самый лёгкий путь к свежему воздуху!

Контакты

ООО «Минибокс»
Красногорский район, резиденция Ангелово,
ул. Центральная, стр.2, территория завода Алиум.
тел.: +7 (495) 150-51-14
e-mail: info@miniboxvent.ru
www.miniboxvent.ru

minibox
Компактные вентиляционные установки. Легко.